FICHA TÉCNICA- *DATA SHEET*

85 LIGHTING

Modelo/ *Model:* NEROH G2 E27
Referencia/*Reference:* 8922 NG 09 E27 3 4 6
Descripción/ *Description:*
Baliza de exterior modelo NEROH G2 E27 9W.
Cuerpo fabricado en aluminio de alta calidad, con recubrimiento de carcasa estanca.
Incluye lámpara LED de 9W y portalámparas E27.

NEROH G2 E27 model outdoor beacon luminaire 9W.
High quallity luminum body, with watertight housing coating.
Includes LED 9W lamp and lampholder E27.

Color/ *Colour:* Negro/*Black*
Potencia/*Power:* 9W
Tensión de entrada/*Input voltage:* 220-240v
Temperatura de color (ºK)/ *Colour temperature (ºK):* 3000 - 4000 - 6000
Flujo Nominal / Nominal Flow: 1.080Lm
Flujo de luminaria/ Luminaire Flux: 900Lm
Vida útil/*Useful Life:* 50.000h
Flicker: NO
Grado de apertura/ *Openness degree:* 360º
CRI/ *ICR:* >82
IP(Grado de estanqueidad) /*IP(Watertightness):* 65
IK (Grado de protección de impacto) /*IK(Impact protection):* 08
Garantía/*Waranty:* 3 Años / *3 years.*
Sistemas de regulación/*Ligth dimmer:* No

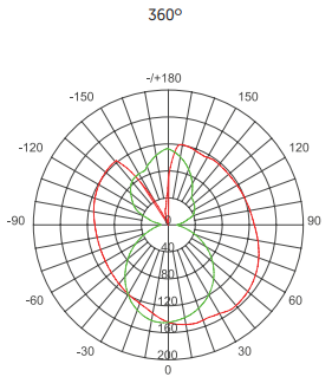

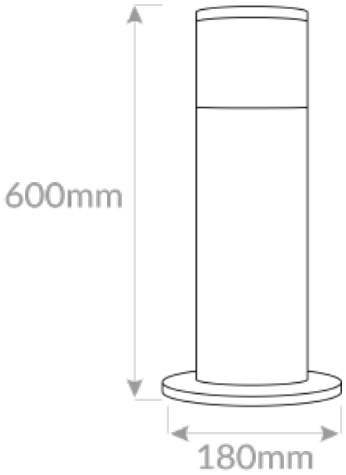

WWW.85LIGHTING.COM

AC 220-240 50-60Hz IP65 CRI 82+ FLICKER FREE RoHS CE

85 LIGHTING

Declaración de conformidad CE

Declaramos que nuestras luminarias han sido fabricadas según las normas:

UNE EN-60598-1

UNE EN-60598-2-1

UNE EN-60598-2-2

IEC 61, IEC 29 (UNE EN-60529)

UNE EN-55015

UNE EN-60555-2

UNE EN-60555-3

Y cumple con las directivas del Consejo de Europa:

73/23 CEE y su modificación **93/68 CEE**
(Directiva de Baja Tensión)

89/336 CEE y su modificación **93/68 CEE** y **92/31 CEE**
(Directiva de Baja Tensión)

Esta declaración certifica el cumplimiento con las directivas mencionadas sin detallar las características. Deben observarse las indicaciones de seguridad indicadas en las instrucciones de uso del producto y que forman parte del suministro.

Nombre y cargo del firmante de la declaración:

FIRMA

SISTEMAS ELECTRICOS 85 LIGHTING SL.
B-01633783
CALLE SECILLA Nº2
TORREJON DE LA CALZADA (MADRID)
CP: 28991

WWW.85LIGHTING.COM